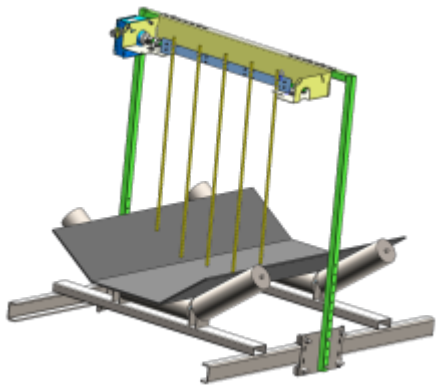

ISO

INTELIGENTNE STEROWANIE ODSTAWĄ ISO

KATEGORIA:

SYSTEMY AUTOMATYKI

CERTYFIKATY

System Inteligentnego sterowania odstawą ISO ma na celu optymalizację pracy odstawy oraz ograniczenie strat spowodowanych w wyniku zatrzymania wydobycia.

Zalety:

- Wydłużenie czasu dostępności czynnej odstawy
- Redukcja potencjalnych strat przychodu
- Niski koszt inwestycji względem potencjalncych korzyści
- Wydłużenie żywotności maszyn i urządzeń

Pełny opis

Realizacja:

- Zabudowa na każdym przenośniku czujnika obecności urobku COU-22
- Aktualizacja oprogramowania układu sterowania przenośnika, umożliwiająca realizację algorytmu innnowacyjnego sterowania odstawy
- Opcjonalna modyfikacja systemu SCADA

Cechy/specyfikacja techniczna

Głównym elementrem inteligentnego sterowania odstawą ISO jest czujnik obecności urobku COU-22, który przy współpracy ze sterownikami systemu ELSAP i systemem UGS-10 jest urządzeniem detekcji urobku na taśmie przenośnika.
Stan pracy wskazywany jest za pomocą dwukolorwej diody świecącej, umiszczonej w oprawie urządzenia, jednocześnie odpowiednio wysterowane są styki wyjściowe podłaczone do listwy zaciskowej.

Parametry urządzenia.	
Nazwa parametru	**Wartość (jednostka)**
Znamionowe napięcie zasilania	11-15V
Pobór prądu	20mA
Średnice dławienia wpustów	6-10 mm lub 10-15 mm lub 14-21 mm
Wymiary zewnętrzne	240 x 233 x 123 mm
Masa	3,2 kg
Parametry iskrobezpieczne	
Oznakowanie ATEX	I M2 Ex ib I Mb
Numer certyfikatu badania typu WE	JSHP 22 ATEX 0050
Stopień ochrony	IP54
Zakres temperatury otoczenia	-20 °C do 40 °C
Parametry obwodów iskrobezpiecznych.	
Wyprowadzenia Z+,Z-	Ui=15,8V, Ii=2A, L_i = 0; C_i = 0
Zaciski WN1+, WN1-	U_i = 30.0V ; I_i = 0,2 A; P_i = 450mW; L_i = 0; C_i = 0

Elektrometal SA
43-400 Cieszyn
ul. Stawowa 71
em@elektrometal.com.pl
tel: +48 33 8575 200
fax: +48 33 8575 205

www.elektrometal.eu
Wersja z dnia: 2025-01-15

PRODUKTY TYPU HMC OŚWIETLENIE PRZEMYSŁOWE USŁUGI GÓRNICTWO GAZOWNICTWO

Parametry urządzenia.	
Nazwa parametru	**Wartość (jednostka)**
Zaciski WN2+, WN2-	U_i = 30.0V ; I_i = 0,2 A; P_i = 450mW; L_i = 0; C_i = 0

Wykonanie

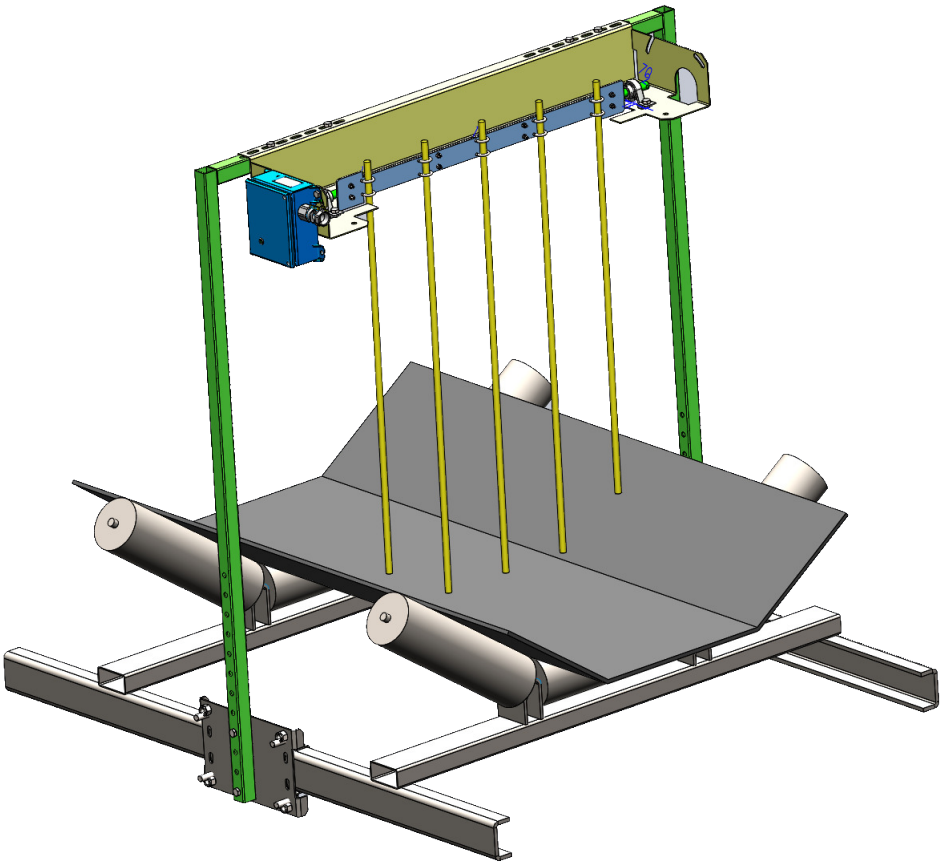

Elektrometal SA
43-400 Cieszyn
ul. Stawowa 71
em@elektrometal.com.pl
tel: +48 33 8575 200
fax: +48 33 8575 205

www.elektrometal.eu
Wersja z dnia: 2025-01-15

PRODUKTY TYPU HMC OŚWIETLENIE PRZEMYSŁOWE USŁUGI GÓRNICTWO GAZOWNICTWO